DISOTEC®
DISTRIBUTOR OF TECHNOLOGY
POWERKORR

CATALOGO
LINEE INTERRATE

INDICE

CAPITOLO 1 - POWERKOR pag. 7

CAPITOLO 2 - TUBO FOGNATURA pag. 15

CAPITOLO 3 - CAVIDOTTO MT pag. 19

CAPITOLO 4 - TUBI IN POLIETILENE pag. 23

DISOTEC®
DISTRIBUTOR OF TECHNOLOGY

L'AZIENDA

Disotec nasce nel 2016 con lo sfidante obiettivo, oggi pienamente raggiunto, di diventare il punto di riferimento italiano nella distribuzione dei materiali per la realizzazione di infrastrutture di Telecomunicazioni.
Il nostro approccio flessibile, propositivo e attivo, abituato ad operare in un mercato in costante trasformazione, ci consente di fornire non solo un'ampia gamma di prodotti TLC, ma anche un servizio snello e preciso, capace di soddisfare le esigenze sempre più sfidanti che i nostri clienti si trovano ad affrontare.
Oltre ad operare con successo sul territorio italiano, collaboriamo da anni anche con importanti attori nel mercato delle Telecomunicazioni in Europa, dove sviluppiamo soluzioni ad hoc su specifica dei nostri committenti. Si tratta di un'ulteriore conferma dell'affidabilità maturata negli anni e della fiducia sempre crescente di cui godiamo anche al di fuori dai confini nazionali.

1

POWERKOR

TUBO CORRUGATO IN ROTOLI

TUBO CORRUGATO CAVIDOTTO NERO/NERO

VOCE DI CAPITOLATO:
Tubazione in polietilene con profilo corrugato per la protezione dei cavi elettrici interrati con marcatura recante la sigla del costruttore, i dati relativi alle dimensioni (diametri interno/diametro esterno) la data e l'ora di produzione, la resistenza allo schiacciamento ed i riferimenti di conformità: EN 61386-24. Il tubo è conforme alle norme EN 61386-1 ed EN 61386-24 e viene fornito con appositi manicotti di collegamento dotati di sistema di aggancio con la corrugazione del tubo.
La fornitura comprende: tubo corrugato con resistenza allo schiacciamento di…, DN/od…, colore…;

CORRUGATO NERO/NERO 450N – ROTOLI DA 50 METRI

CODICI	D_E [mm]	D_I [mm]	L [m]
CG0A040R50NN	40	31	50
CG0A050R50NN	50	40	50
CG0A063R50NN	63	51	50
CG0A075R50NN	75	61	50
CG0A090R50NN	90	74	50
CG0A110R50NN	110	92	50
CG0A125R50NN	125	105	50
CG0A160R50NN	160	136	50

CORRUGATO NERO/NERO 450 N – ROTOLI DA 25 M

CODICI	D_E [mm]	D_I [mm]	L [m]
CG0A200R25NN	200	172	25

CORRUGATO NERO/NERO 450 N – ROTOLI DA 25 M – DISPONIBILE SU RICHIESTA

CODICI	D_E [mm]	D_I [mm]	L [m]
CG0A040R25NN	40	31	25
CG0A050R25NN	50	40	25
CG0A063R25NN	63	51	25
CG0A075R25NN	75	61	25
CG0A090R25NN	90	74	25
CG0A110R25NN	110	92	25
CG0A125R25NN	125	105	25
CG0A160R25NN	160	136	25

TUBO CORRUGATO CAVIDOTTO 450 N ROSSO/NERO

CORRUGATO ROSSO/NERO 450 N – ROTOLI DA 50 METRI

CODICI	D_E [mm]	D_I [mm]	L [m]
CG0A040R50RN	40	31	50
CG0A050R50RN	50	40	50
CG0A063R50RN	63	51	50
CG0A075R50RN	75	61	50
CG0A090R50RN	90	74	50
CG0A110R50RN	110	92	50
CG0A125R50RN	125	105	50
CG0A160R50RN	160	136	50

CORRUGATO ROSSO/NERO 450 N – ROTOLI DA 25 M

CODICI	D_E [mm]	D_I [mm]	L [m]
CG0A200R25RN	200	172	25

CORRUGATO ROSSO/NERO 450 N – ROTOLI DA 25 M – DISPONIBILE SU RICHIESTA

CODICI	D_E [mm]	D_I [mm]	L [m]
CG0A040R25RN	40	31	25
CG0A050R25RN	50	40	25
CG0A063R25RN	63	51	25
CG0A075R25RN	75	61	25
CG0A090R25RN	90	74	25
CG0A110R25RN	110	92	25
CG0A125R25RN	125	105	25
CG0A160R25RN	160	136	25

CHIEDI UN'OFFERTA SU
WWW.DISOTEC.IT

TUBO CORRUGATO CAVIDOTTO BLU/BLU

CORRUGATO BLU/BLU 450 N – ROTOLI DA 50 METRI

CODICI	D_E [mm]	D_I [mm]	L [m]
CG0A050R50BB	50	40	50
CG0A063R50BB	63	51	50
CG0A125R50BB	125	105	50

CORRUGATO BLU/BLU 450 N – ROTOLI DA 25 M – DISPONIBILE SU RICHIESTA

CODICI	D_E [mm]	D_I [mm]	L [m]
CG0A050R25BB	50	40	25
CG0A063R25BB	63	51	25
CG0A125R25BB	125	105	25

CHIEDI UN'OFFERTA SU
WWW.DISOTEC.IT

TUBO CORRUGATO IN BARRE

TUBO CORRUGATO CAVIDOTTO NERO/NERO

CORRUGATO NERO/NERO 450 N – BARRE DA 6 E 3 METRI

CODICI	D_E [mm]	D_I [mm]	L [m]
CG0A110B06NN	110	92	6
CG0A125B06NN	125	105	6
CG0A160B06NN	160	136	6
CG0A200B06NN	200	172	6
CG0A110B03NN	110	92	3
CG0A125B03NN	125	105	3
CG0A160B03NN	160	136	3
CG0A200B03NN	200	172	3

CORRUGATO NERO/NERO 750 N -. BARRE DA 6 E 3 METRI

CODICI	D_E [mm]	D_I [mm]	L [m]
CG0B110B06NN	110	92	6
CG0B125B06NN	125	105	6
CG0B160B06NN	160	136	6
CG0B200B06NN	200	172	6
CG0B110B03NN	110	92	3
CG0B125B03NN	125	105	3
CG0B160B03NN	160	136	3
CG0B200B03NN	200	172	3

CHIEDI UN'OFFERTA SU
WWW.DISOTEC.IT

TUBO CORRUGATO CAVIDOTTO GRIGIO/GIALLO

CORRUGATO GRIGIO / GIALLO 750N – BARRE DA 3 METRI

CODICI	D_E [mm]	D_I [mm]	L [m]
CG0B110B03GG	110	92	3
CG0B125B03GG	125	105	3
CG0B160B03GG	160	136	3
CG0B200B03GG	200	172	3

CORRUGATO GRIGIO / GIALLO 750N – BARRE DA 6 METRI

CODICI	D_E [mm]	D_I [mm]	L [m]
CG0B110B06GG	110	92	6
CG0B125B06GG	125	105	6
CG0B160B06GG	160	136	6
CG0B200B06GG	200	172	6

CHIEDI UN'OFFERTA SU
WWW.DISOTEC.IT

MANICOTTI

I manicotti DISOTEC sono realizzati con sistema di aggancio con la corrugazione del tubo, in modo da garantire la massima semplicità di collegamento della condotta.

CODICI	DE/OD [mm]
OEOMAN.040	40
OEOMAN.050	50
OEOMAN.063	63
OEOMAN.075	75
OEOMAN.090	90
OEOMAN.110	110
OEOMAN.125	125
OEOMAN.160	160
OEOMAN.200	200

CHIEDI UN'OFFERTA SU
WWW.DISOTEC.IT

2

TUBO FOGNATURA

TUBO STRUTTURATO PER FOGNATURA

CARATTERISTICHE DEL MANUFATTO:

Tubazione in polietilene alta densità per sistemi interrati di scarico non in pressione, con profilo di parete strutturato di tipo corrugato a doppia parete, liscia internamente e corrugata esternamente, di colore nero. Il collegamento fra gli elementi avviene per mezzo di apposito bicchiere.

Il sistema tubo e giunzione è dotato di marchio di conformità di prodotto alla norma UNI EN 13476-3 rilasciato da organismo di certificazione terzo accreditato secondo UNI CEI EN ISO/IEC 17065.

CHIEDI UN'OFFERTA SU
WWW.DISOTEC.IT

CORRUGATO CON CLASSIFICAZIONE SN4

CODICI	D_E [mm]	D_I [mm]	Lunghezza [m]	Colore esterno	Colore interno
OE0FSN40200ANN	200	172	6.3	Nero	Nero
OE0FSN40250ANN	250	215	6.3	Nero	Nero
OE0FSN40315ANN	315	270	6.2	Nero	Nero
OE0FSN40400ANN	400	343	6.2	Nero	Nero
OE0FSN40500ANN	500	430	6.1	Nero	Nero
OE0FSN40630ANN	630	540	6.1	Nero	Nero

CORRUGATO CON CLASSIFICAZIONE SN8

CODICI	D_E [mm]	D_I [mm]	Lunghezza [m]	Colore esterno	Colore interno
OE0FSN80200ANN	200	172	6.3	Nero	Nero
OE0FSN80250ANN	250	215	6.3	Nero	Nero
OE0FSN80315ANN	315	270	6.2	Nero	Nero
OE0FSN80400ANN	400	343	6.2	Nero	Nero
OE0FSN80500ANN	500	430	6.1	Nero	Nero
OE0FSN80630ANN	630	540	6.1	Nero	Nero

LOGISTICA

Barre D N	N. Barre per autotreno	L/barre [m]	Metri lineari per autotreno
200	280	6,3	1764
250	192	6,3	1210
315	110	6,2	682
400	70	6,2	434
500	40	6,1	244
630	32	6,1	195

CHIEDI UN'OFFERTA SU
WWW.DISOTEC.IT

3

CAVIDOTTO MT

TUBO IN POLIETILENE NERO CON BANDE ROSSE

CARATTERISTICHE DEL MANUFATTO:
Tubo in polietilene alta densità a parete liscia solida, di colore nero con bande coestruse di colore rosso sulla superficie esterna, per infilaggio di cavi elettrici o protezione tubi. I tubi hanno caratteristiche dimensionali conformi alla norma EN 12201-2, di SDR 11 o 17 e recano marcature relative a tutti gli elementi previsti dalle norme di riferimento.

CHIEDI UN'OFFERTA SU
WWW.DISOTEC.IT

CAVIDOTTO MT - ROTOLI DA 100 METRI

CODICE	Ø mm	SDR 17
TP0B050R100	50	3,0 sp mm
TP0B063R100	63	3,8 sp mm
TP0B075R100	75	4,5 sp mm
TP0B090R100	90	5,4 sp mm
TP0B110R100	110	-
TP0B125R100	125	-
TP0B140R100	140	-
TP0B160R100	160	-

CAVIDOTTO MT - ROTOLI DA 50 METRI

CODICE	Ø mm	SDR 17
TP0B050R050	50	3.0 sp mm
TP0B063R050	63	3.8 sp mm
TP0B075R050	75	4.5 sp mm
TP0B090R050	90	5.4 sp mm
TP0B110R050	110	-
TP0B125R050	125	-
TP0B140R050	140	-
TP0B160R050	160	-

CAVIDOTTO MT - ROTOLI DA 100 METRI

CODICE	Ø mm	SDR 11
TP0A050R100	50	4.6 sp mm
TP0A063R100	63	5.8 sp mm
TP0A075R100	75	6.8 sp mm
TP0A090R100	90	8.2 sp mm
TP0A110R100	110	10 sp mm
TP0A125R100	125	11.4 sp mm
TP0A140R100	140	12.7 sp mm
TP0A160R100	160	14.6 sp mm

CAVIDOTTO MT - ROTOLI DA 50 METRI

CODICE	Ø mm	SDR 11
TP0A050R050	50	4.6 sp mm
TP0A063R050	63	5.8 sp mm
TP0A075R050	75	6.8 sp mm
TP0A090R050	90	8.2 sp mm
TP0A110R050	110	10 sp mm
TP0A125R050	125	11.4 sp mm
TP0A140R050	140	12.7 sp mm
TP0A160R050	160	14.6 sp mm

CHIEDI UN'OFFERTA SU
WWW.DISOTEC.IT

CAVIDOTTO MT - BARRE DA 6 METRI

CODICE	Ø mm	SDR 17
TP0B075B006	75	4.5 sp mm
TP0B090B006	90	5.4 sp mm
TP0B110B006	110	6.6 sp mm
TP0B125B006	125	7.4 sp mm
TP0B140B006	140	8.3 sp mm
TP0B160B006	160	9.5 sp mm
TP0B180B006	180	10.7 sp mm
TP0B200B006	200	11.9 sp mm
TP0B225B006	225	13.4 sp mm
TP0B250B006	250	14.8 sp mm

CAVIDOTTO MT - BARRE DA 12 METRI

CODICE	Ø mm	SDR 17
TP0B075B012	75	4.5 sp mm
TP0B090B012	90	5.4 sp mm
TP0B110B012	110	6.6 sp mm
TP0B125B012	125	7.4 sp mm
TP0B140B012	140	8.3 sp mm
TP0B160B012	160	9.5 sp mm
TP0B180B012	180	10.7 sp mm
TP0B200B012	200	11.9 sp mm
TP0B225B012	225	13.4 sp mm
TP0B250B012	250	14.8 sp mm

CAVIDOTTO MT - BARRE DA 6 METRI

CODICE	Ø mm	SDR 11
TP0A075B006	75	6.8 sp mm
TP0A090B006	90	8.2 sp mm
TP0A110B006	110	10 sp mm
TP0A125B006	125	11.4 sp mm
TP0A140B006	140	12.7 sp mm
TP0A160B006	160	14.6 sp mm
TP0A180B006	180	16.4 sp mm
TP0A200B006	200	18.2 sp mm
TP0A225B006	225	20.5 sp mm
TP0A250B006	250	22.7 sp mm

CAVIDOTTO MT - BARRE DA 12 METRI

CODICE	Ø mm	SDR 11
TP0A075B012	75	6.8 sp mm
TP0A090B012	90	8.2 sp mm
TP0A110B012	110	10 sp mm
TP0A125B012	125	11.4 sp mm
TP0A140B012	140	12.7 sp mm
TP0A160B012	160	14.6 sp mm
TP0A180B012	180	16.4 sp mm
TP0A200B012	200	18.2 sp mm
TP0A225B012	225	20.5 sp mm
TP0A250B012	250	22.7 sp mm

CHIEDI UN'OFFERTA SU
WWW.DISOTEC.IT

4

TUBI IN POLIETILENE

SERIE TB/M-T-40-50

MONOTUBO/TRITUBO IN POLIETILENE PER PROTEZIONE CAVI

CARATTERISTICHE TECNICHE:

- Polietilene stabilizzato contro l'invecchiamento.

CARATTERISTICHE DEL MANUFATTO:

- Sono realizzati per estrusione, sono utilizzati come canalizzazioni permanenti e costituiscono una valida soluzione per la protezione di cavi telefonici in fibra ottica o in rame, di cavi elettrici per bassa o media tensione e di cavi per segnalamento.
- Si distinguono per la loro leggerezza, elevate caratteristiche meccaniche e facilità di installazione.
- Sono disponibili in vari diametri e colori, singoli o multipli, lisci o rigati.
- Possono essere installati in trincea, posati in scavi a cielo aperto, su canalizzazioni predisposte o canalette in vetroresina per viadotti, gallerie e ponti.
- Possono essere forniti in bobine, con possibilità di identificazione e pezzature personalizzate.
- Possono essere provvisti su richiesta di: Tappi ad espansione, cordino tira sonda, manicotti di giunzione, identificazione personalizzata.

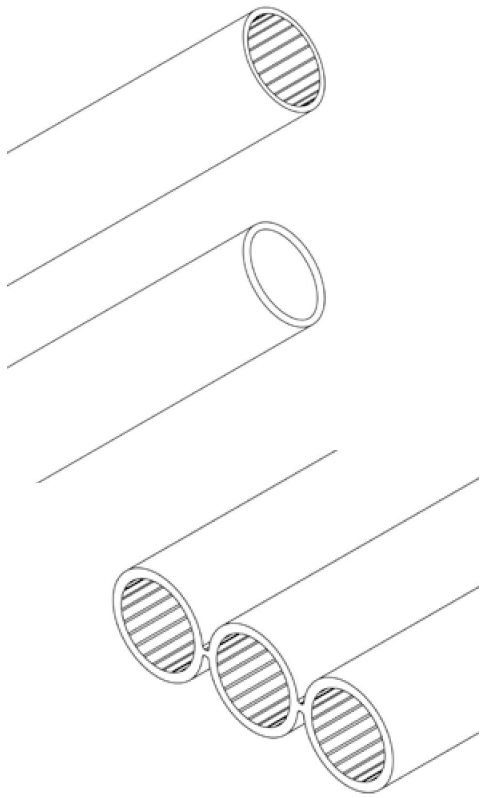

CODICE	SERIE	DESCRIZIONE	SPESSORE NOMINALE (mm)	LUNGHEZZA MATASSE (m)
3574423	TB/M-40	MONOTUBO LISCIO - Ø 40 PN 6	3	400
N0ES0368	TB/M-40	MONOTUBO LISCIO - Ø 40 PN 10	3,5	400
N0ES0002	TB/M-50	MONOTUBO SCANALATO - Ø 50 PN 6	3	300
N0ES0366	TB/M-50	MONOTUBO SCANALATO - Ø 50 PN 10	3,5	300
5781944	TB/M-50	MONOTUBO SCANALATO - Ø 50 PN 12,5	4,6	300
N0ES0220	TB/T-40	TRITUBO SCANALATO - Ø 40 PN 6	3	500
N0ES0001	TB/T-50	TRITUBO SCANALATO - Ø 50 PN 6	3	350
N0ES0367	TB/T-50	TRITUBO SCANALATO - Ø 50 PN 10	3,5	350

CHIEDI UN'OFFERTA SU
WWW.DISOTEC.IT

SERIE TB/M-T-40-50

ACCESSORI PER TUBI IN POLIETILENE

TAPPI

CODICE	DESCRIZIONE
C0ST0128	TAPPO APERTO Ø 40
C0ST0013	TAPPO APERTO Ø 50
C0ST0117	TAPPO CHIUSO Ø 40
N0ES0370	TAPPO A ESPANZIONE Ø 50

MANICOTTO

CODICE	DESCRIZIONE
9785927	MANICOTTO IN OTTONE PER MONOTUBO Ø 50 PN 12,5

KIT DI GIUNZIONE

CODICE	DESCRIZIONE
N0ES0272	KIT DI GIUNZIONE MANICOTTO Ø 40 (A SERRAGGIO MECCANICO)
N0ES0373	KIT DI GIUNZIONE MANICOTTO Ø 50 (A SERRAGGIO MECCANICO)
N0ES0372	KIT DI GIUNZIONE MANICOTTO Ø 50 (TERMORESTRINGENTE)

CHIEDI UN'OFFERTA SU
WWW.DISOTEC.IT

CERTIFICAZIONI AZIENDALI:

IMQ CERTIFIED
QUALITY MANAGEMENT SYSTEM
ISO 9001:2015

IQNET
RECOGNIZED CERTIFICATION

Audit Service & Certification
Management System Certified
ISO 14001:2015

Audit Service & Certification
Management System Certified
ISO 45001:2018

apave Certification
UNI/PdR 125:2022

DISOTEC®
DISTRIBUTOR OF TECHNOLOGY

CONTATTI UTILI

INFO@DISOTEC.IT
TEL. 0287325455
SEDE LEGALE: VIA B. ZENALE 40/A, 20024
GARBAGNATE MIL.SE (MI)
SEDE OPERATIVA: V.LE ITALIA 84/86,
20045 LAINATE (MI)

2 2 2 ¢5L{h¢9/¢L¢

SEGUICI SU